UNICLIC®

PARKY®
It's good to live on wood

Instrucciones de instalación

para instalación flotante

Estimado cliente,

Le damos las gracias por comprar nuestro pavimento de chapa de madera Parky. Es esencial que lea atentamente estas instrucciones antes de comenzar la instalación. En caso de no respetar las siguientes instrucciones de montaje, el instalador es el único responsable.

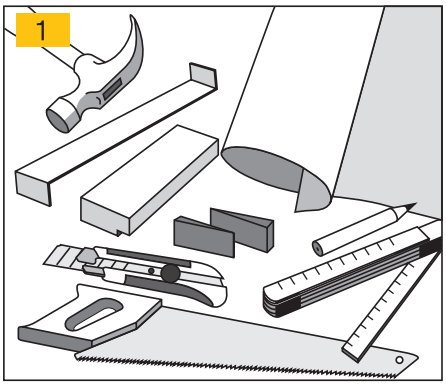

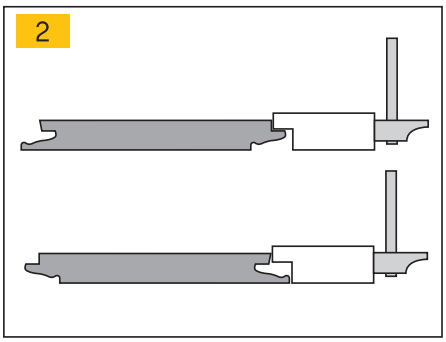

MATERIALES PARA LA INSTALACIÓN (Fig. 1)

- Parky Kit de instalación (Bloque para golpear - Espaciadores - Barra de ajuste)
- Bases:
  - **Parky CON una capa de corcho integrada:** Parky Base impermeable
  - **Parky SIN una capa de corcho integrada:** Base 'Basic' o 'Silent'
- Cinta anti-humedad Parky
- Martillo, lápiz, segueta, cuchillo y metro plegable

No utilice pegamento, tornillos o clavos para instalación flotante. Para la instalación pegada, consulte las instrucciones en www.par-ky.com en descargas.

Nunca golpees directamente las tablas con un martillo. Siempre utiliza el bloque de tope para proteger los bordes de las tablas. **(Fig. 2)**

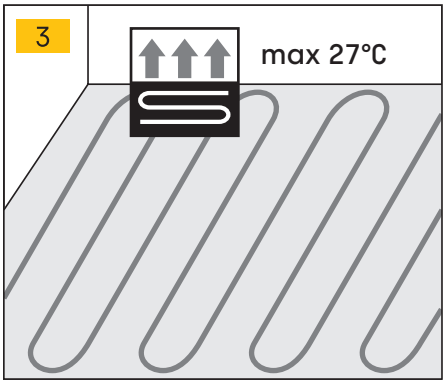

CALEFACCIÓN RADIANTE (Fig. 3)

Los pavimentos Parky se pueden instalar sobre calefacción radiante. Siga las instrucciones del fabricante de la calefacción. La temperatura de contacto máxima permitida del suelo es de 27°C. Encontrará las instrucciones de instalación en www.par-ky.com.

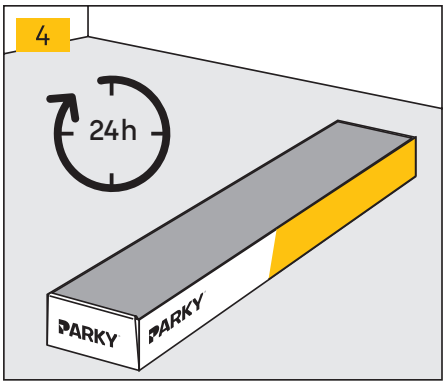

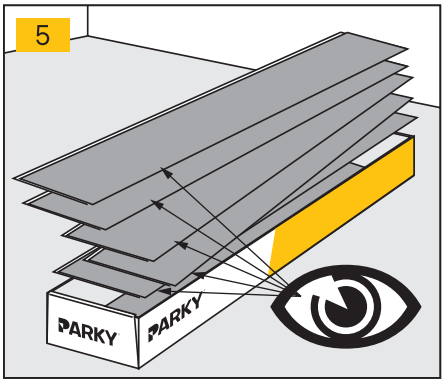

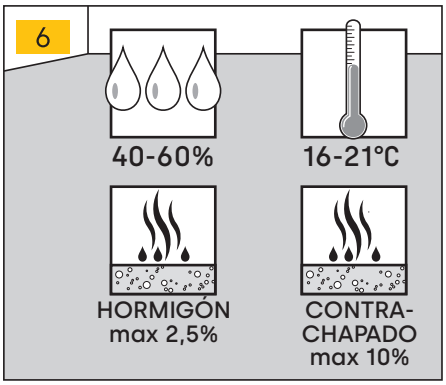

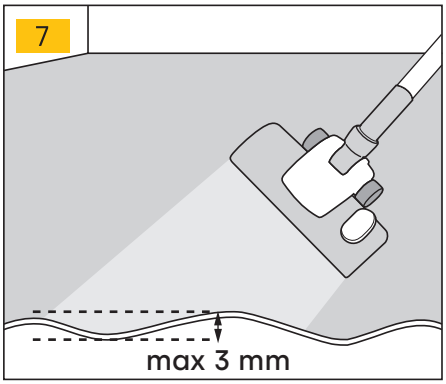

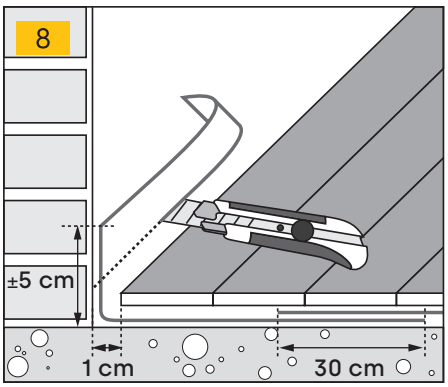

ALMACENAMIENTO: Almacene los suelos Parky en un sitio totalmente seco y protegido de la humedad (entre 40 y 60%) y con una temperatura entre 16 y 21ºC (61-70ºF). Para evitar deformaciones, los paquetes no deben entrar en contacto directo con el suelo ni colocarse a la luz directa del sol. Ten cuidado: abre los paquetes solo en el momento de la instalación.

PREPARACIÓN: Ponga las cajas de pavimento Parky en el sitio donde va a ser instalado 24 horas antes de la instalación. Coloque los paquetes en el centro de la sala, y no contra una pared. **(Fig. 4)**
Abra los paquetes justo antes de la instalación. Compruebe cada panel con cuidado. No instale paneles con defectos. **(Fig. 5)**

Observación: Los pavimentos de chapa de madera son un producto natural y por lo tanto único, no hay 2 tablas idénticas. Pequeñas variaciones en el color y la estructura son normales. Pequeñas marcas naturales, tales como nudos y vetas minerales son toleradas y no tienen ningún efecto sobre la calidad del suelo. Recomendamos utilizar 1 solo numero de producción por habitación para obtener el resultado más uniforme. El número de producción está en la contracara de cada tabla y recomendamos no mezclar 2 producciones.

Los defectos en el soporte sobre el cual se va a instalar el pavimento se deben subsanar.
El soporte debe estar:
- Limpio y libre de polvo
- Firme, sin partículas sueltas.
- Plano. La diferencia máxima en altura es de 3 mm cada 2 metros lineales. Cualquier irregularidad de más de 1 mm de más de 20 cm de largo debe corregirse.
- Seco. La humedad debe estar debajo de 2,5% para la instalación en la solera sin calefacción radiante y 2% para una solera con suelo radiante, 0,6% por una solera Anhídrido y 10% para una estructura en tablero multicapa.

En principio, Parky se puede instalar sobre cualquier superficie que sea sólida y firme. Las circunstancias ideales para su montaje son una temperatura entre 16°C y 21°C y una humedad atmosférica entre 40% y 60%. **(Fig. 6 & 7)**

AISLANTE BAJO PAVIMENTO (Fig. 8)
- Las colecciones con una capa de corcho integrada ya no requieren una base adicional de espuma, una base impermeable contra la humedad es suficiente. Recomendamos utilizar nuestra base impermeable de 150 micras. Solape los bordes de 30 cm y suba la base 5 cm en la pared. Pegue los bordes de la base con la cinta resistente a la humedad Parky.
- Si su suelo no tiene una capa de corcho integrada, hay que instalar primero una base elástica (Base 'Basic' o Base 'Silent'). En caso de clima húmedo o en instalaciones donde el riesgo de aporte de humedad es alto en las paredes (Moho), se recomienda que la base anti-humedad utilizada suba 5cm en la pared o el uso de la cinta anti-humedad para que la humedad no afecte ni al suelo, ni al zócalo.

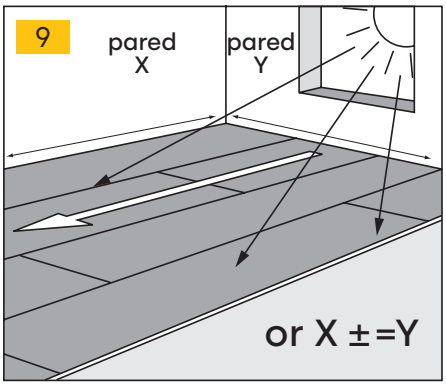

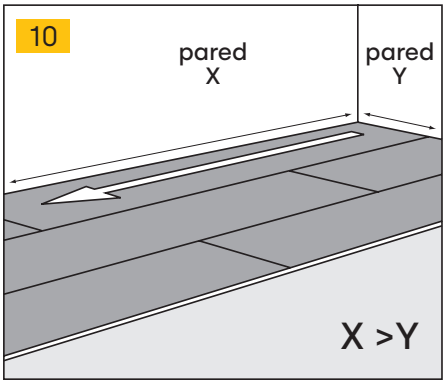

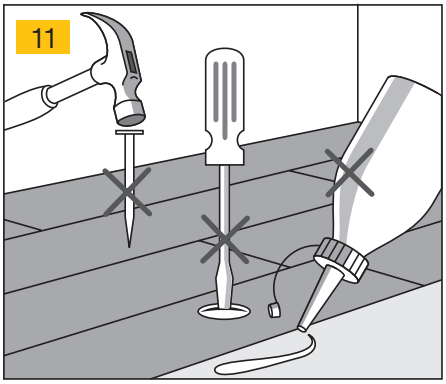

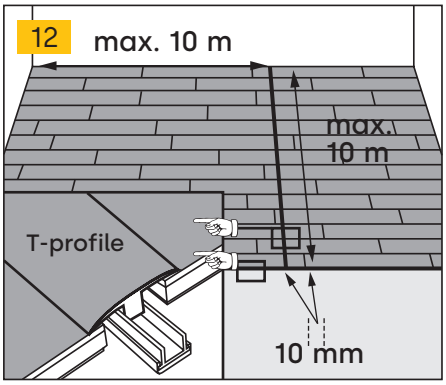

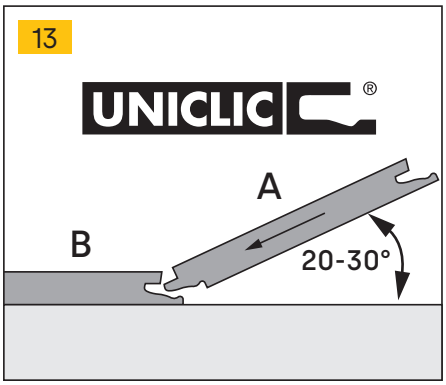

DIRECCIÓN DE LA INSTALACIÓN: Le recomen-damos que instale el pavimento hacia la luz o en la dirección de la pared más larga. **(Fig. 9 & 10)**

Observación: Algunas especies de madera son sensibles a las variaciones de color bajo la influencia de la luz UV. Se trata de un fenómeno natural por el cual los colores se oscurecen o aclaran en el curso del tiempo.

INSTALACIÓN: Recomendamos mezclar tablas de diferentes cajas durante la instalación para lograr un conjunto armonioso. Parky usa el sistema Uniclic® para la instalación de pavimentos flotantes sin adhesivo clavos o tornillos. **(Fig. 11)** Las tablas se mantienen unidas mediante el uso de un sistema machihembrado de tipo clic. Este sistema permite una instalación más rápida y sin errores. La forma más sencilla de instalar el suelo es poner la lengüeta (A) en la ranura (B). **(Fig. 12)**

Utilice la barra de ajuste Parky en caso de que no pueda utilizar el bloque para golpear y el martillo. En el borde corto, dar golpecitos, uno tras otro. No le dé un golpe duro para evitar daños.

Cuando se utiliza la barra de ajuste en el borde largo, golpee el panel en varias ocasiones. Comenzar a golpear suavemente al final del panel hasta que el panel haga clic y repita este proceso cada 30 cm hasta que todo el panel se haga clic.

Parky es un suelo de madera natural. Por lo tanto, se debe dejar una junta de dilatación suficiente a lo largo de cada pared, alrededor de las tuberías de calefacción y los obstáculos que haya en la superficie (como marcos de puertas, etc.).
La junta de dilatación mínima es de 10 mm o 1 mm por metro. Las juntas de dilatación se pueden cubrir con zócalos fijados a la pared, NUNCA al pavimento. Para los pavimentos con una longitud o una anchura superior a 10 m, se debe proporcionar una junta de dilatación adicional mediante un perfil en T. **(Fig. 13)**

Si hay objetos pesados o fijos (por ejemplo, islas de cocina, armarios empotrados, estufas pesadas) en el suelo, actúan como una pared. También aquí debes proporcionar la junta de expansión mínima. Para facilitar la instalación, monta las primeras tres filas alejadas de la pared para que puedas sentarte en las tablas durante el montaje. Luego, desliza las primeras tres filas hacia la pared, con los espaciadores entre ellas.

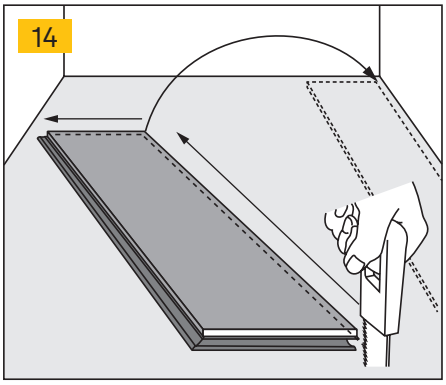

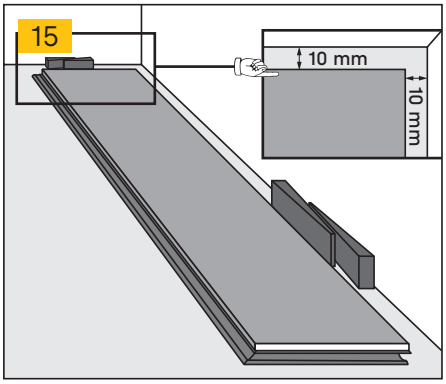

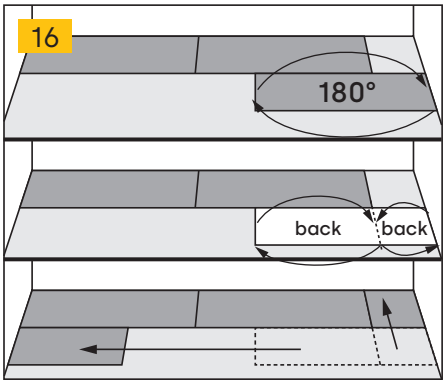

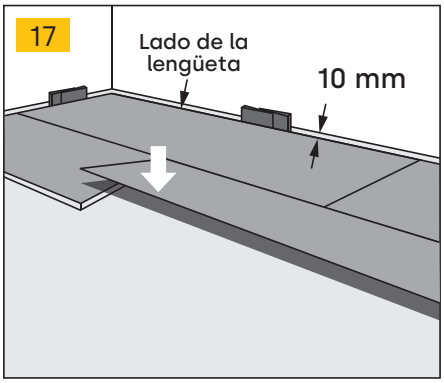

LA PRIMERA FILA: Cortar la lengüeta de la primera tabla tanto en el lado corto como el largo. Para las otras tablas de la primera fila, sólo se corta la lengüeta del borde largo. **(Fig. 14 & 15)**

Coloca el extremo de la segunda tabla en diagonal en la ranura de la primera tabla y déjala caer suavemente. Un martillo de goma puede ser útil para revisar las conexiones una segunda vez y, si es necesario, golpear suavemente. Asegúrate de que las tablas de la primera fila estén completamente rectas.

LA SEGUNDA FILA: Utiliza el sobrante de la primera fila al comenzar la segunda fila (ten en cuenta que se necesita una longitud mínima de 20 cm). **(Fig. 16)** Continuar la segunda fila con una tabla completa. En primer lugar, haga clic en el borde largo en la fila 1. Asegúrese de que la distancia hasta la primera tabla de la fila 2 es de aproximadamente 6 mm. Golpée esta tabla suavemente para encajarla a la primera tabla usando el bloque de golpear del kit de instalación. **(Fig. 17)** Continuar de acuerdo con esta metodología, hasta la última fila. Más información en abajo.

Observación: Nunca se deben montar 2 tablas golpeando una sola vez. Asegúrate de alternar la alineación, para que las ranuras finales de las filas sucesivas no estén alineadas. Recomendamos dejar al menos 30 cm entre ellas.

LA ÚLTIMA FILA: Dejar de nuevo una junta de dilatación de 10 mm entre la última tabla y la pared. Corte las tablas de la última fila a la longitud adecuada. Para hacer clic en las tablas en la penúltima fila, utilizar la barra de metal de ajuste del kit de instalación. **(Fig. 18)**

MARCOS DE PUERTAS: Corte las tablas y asegúrese de dejar una junta de dilatación de 10 mm alrededor del marco. Utilice la barra de ajuste en caso de que no sea posible hacer clic en la tabla. **(Fig. 19 & 20)**

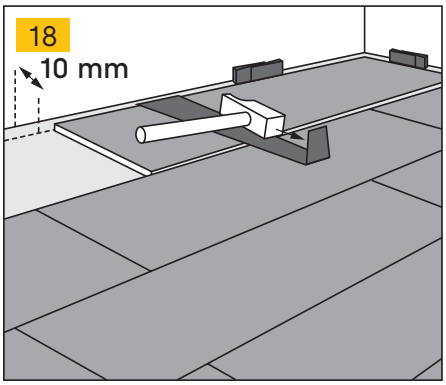

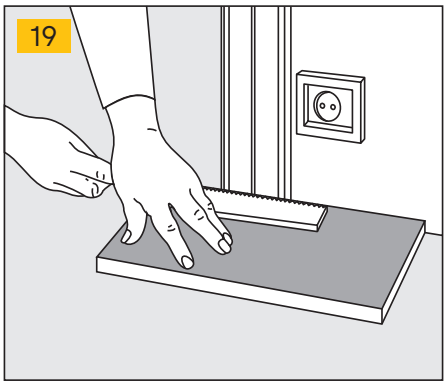

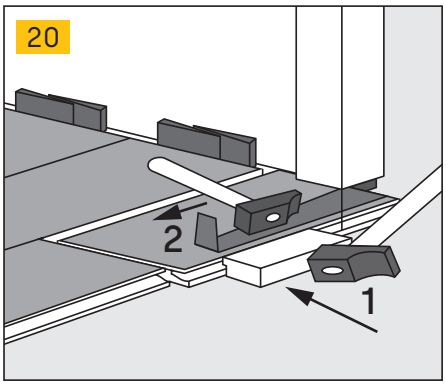

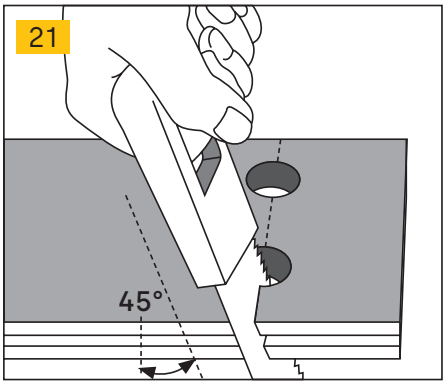

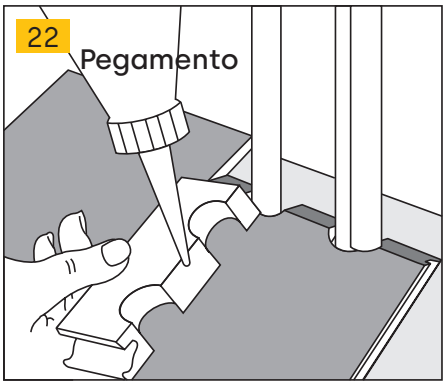

TUBOS DE CALEFACCIÓN: Revise cuidadosamente la foto, verá la manera de cortar una tabla Parky. Es importante seguir las instrucciones para obtener un resultado atractivo. Alrededor de las tuberías puede sellar la dilatación del pavimento con silicona. Es importante que la junta de dilatación se cierre para evitar la humedad en el pavimento Parky. **(Fig. 21 y 22)**

EL ACABADO: Debido a que el suelo se instala sin pegamento, se puede caminar sobre él inmediatamente después de terminar la instalación. Retire todos los bloques espaciadores e instale los zócalos. Nunca fije los zócalos al pavimento, solamente a la pared. El pavimento tiene que expandirse y contraerse debajo del zócalo. Cuando no se usa un zócalo se puede ocultar la dilatación contra el muro rellenándola con silicona.

En general, se puede afirmar que la superficie superior debe ser tratada de manera que no permita que la humedad penetre en el suelo de Parky.

MANTENIMIENTO Y PROTECCIÓN

Para una protección óptima de su pavimento Parky:

- Coloque piezas de fieltro bajo las patas de las sillas.
- Ponga un cubre alfombra de protección bajo las sillas de rodachinas.
- Coloque un felpudo si el pavimento está instalado en la entrada.

Utilice el Limpiador Parky Wood Floor Cleaner para mantener el pavimento. Este limpiador elimina la suciedad sin dañar la laca y le da a su pavimento un aspecto agradable. Contacte con su distribuidor para las manchas rebeldes.

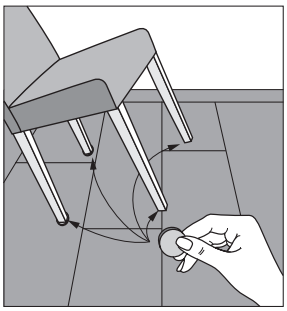

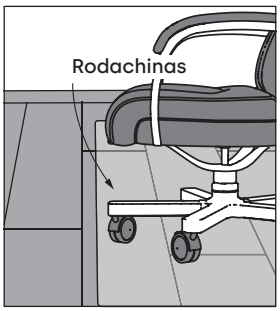

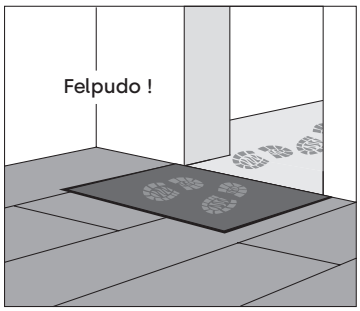

PARKY®
It's good to live on wood

Si usted tiene alguna pregunta, no dude en ponerse en contacto con su distribuidor local. Usted siempre puede llamar a nuestra oficina central en Bélgica.

Decospan nv, Industriezone Grensland
Lageweg 33, 8930 Menen - Belgica
tel +32 56 52 88 49 - info@par-ky.com
www.par-ky.com

DECOSPAN®