UNICLIC®

PARKY®
It's good to live on wood

Instructions d'installation

pour pose flottante

Cher client,

Nous vous remercions pour l'achat de nos sols Parky.
Nous vous demandons de lire attentivement les instructions de pose. Si les instructions suivantes ne sont pas respectées, l'installateur sera consideré entièrement responsable.

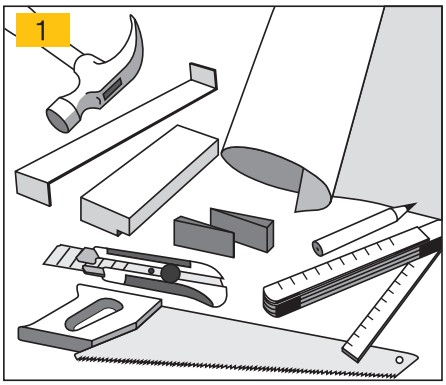

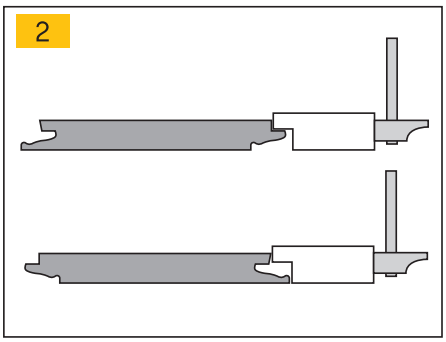

MATERIEL D'INSTALLATION (Dessin 1)

- Parky Kit d'installation (Calle de frappe - Petits blocs de décalage - Tire lame)
- Sous-couche:
  - Parky AVEC une sous-couche de liège intégrée: Parky Plastique 'anti vapeur'
  - Parky SANS une sous-couche de liège intégrée: Sous-couche 'Basic' ou 'Silent'
- Parky Adhésif hydrofuge
- Marteau, crayon, une scie, cutteur et un mètre

N'utilisez pas de colle, de vis ni de clous à la pose flottante de Parky. Pour une pose à coller, voir les instructions sur www.par-ky.com aux téléchargements.

Ne frappez jamais directement sur les planches. Utilisez la cale de frappe pour protéger les lames. **(Dessin 2)**

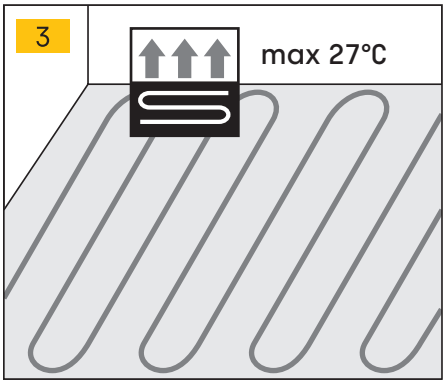

CHAUFFAGE AU SOL (Dessin 3)

Les sols Parky peuvent être utilisé sur un sol chauffant. Suivez les instructions du fabricant du chauffage au sol. La température de contact maximale du sol ne peut pas dépasser 27°C. Téléchargez nos instructions de pose sur www.par-ky.com.

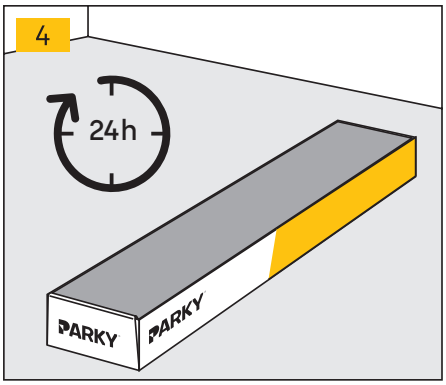

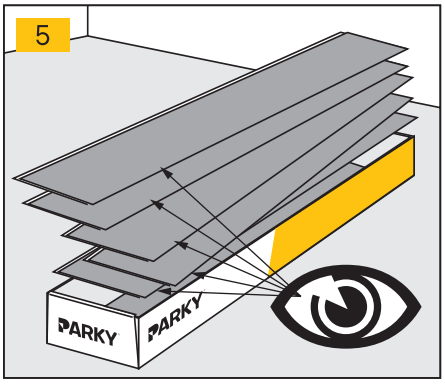

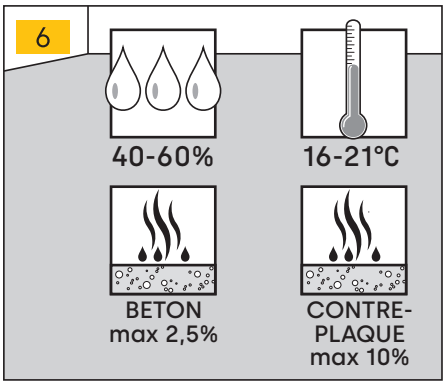

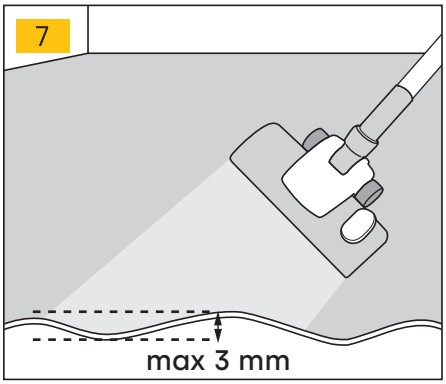

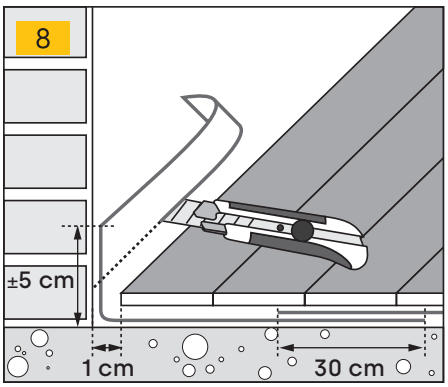

STOCKAGE: Conserver ce produit dans un endroit sec et protégé avec un taux d'humidité de 40 à 60% et une temperature de 16 à 21°. Pour éviter la déformation, évitez de placer les boîtes directement sur le sol ou en plein soleil. Attention: n'ouvrir qu'au moment de l'installation.

PREPARATION: Posez les boîtes de Parky 24h dans la pièce avant l'installation. Les paquets doivent être posés au centre de la pièce, jamais contre un mur. **(Dessin 4)**
Ouvrez les paquets avant chaque installation. Regardez bien chaque lame. N'utilisez pas de lames abîmées pendant la pose. **(Dessin 5)**

Remarque: Un sol bois est un matériau naturel et pour cela unique. Des nuances de couleur et structure sont normales. Des noeuds sains ou mastiqués,... sont admis et n'ôtent rien à la qualité du sol. Nous recommandons d'utiliser 1 seul numéro de production par habitation pour obtenir le résultat le plus uniforme. Le numéro de production se trouve sur le contrebalancement et nous recommandons de ne pas mélanger 2 productions.

Des défauts du sol doivent être réparés.
Le sol doit être:
- Propre et sans poussière
- Fixe. Toutes les pièces mal fixées doivent être refixées.
- Lisse. Différence de hauteur maximum de 3 mm sur 2 mètres. Toute irrégularité de plus de 1 mm sur une longueur de 20 cm doit être lissée.
- Sec. Moins de 2,5% taux d'humidité dans la chappe sans chauffage au sol, 2% avec chauffage au sol, 0,6% dans la chappe andryhite et 10% dans un multiplex.

En principe un sol de Parky peut être utilisé sur chaque sol si celui-ci est solide et fixe. Les conditions de pose idéales sont une température entre 16°C et 21°C et un taux d'humidité relative entre 40 et 60%. **(Dessin 6 & 7)**

LA SOUS-COUCHE (Dessin 8)
- Pour les collections avec une sous-couche de liège intégrée, il suffit de mettre une feuille de protection contre l'humidité sous le sol. Nous vous conseillons d'utiliser notre plastique anti vapeur contre l'humidité. Celui-cui a une épaisseur de 150 micron. Faites en sorte que les feuilles dépassent de 30 cm et que le plastique 'anti vapeur' remonte le long des murs de 5 cm. Collez les bords du plastique avec l'adhésif hydrofuge Parky. Faites attention de ne pas faire de trous dans le plastique.
- Si votre sol n'est pas pourvu d'une sous-couche de liège intégrée, prévoyez une sous-couche élastique (Sous-couche Basic ou Silent). Dans les climats humides ou au risque d'humidité ascensionnelle dans les murs, il est recommandé de monter le plastique 5cm sur le mur ou d'utiliser du ruban adhésif hydrofuge afin d'éviter que l'humidité dans le mur abîme le sol et les plinthes.

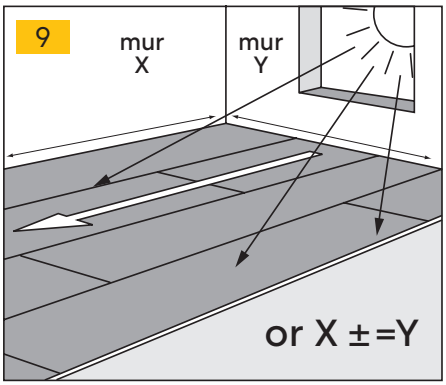

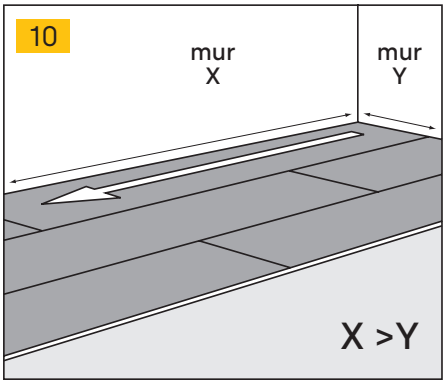

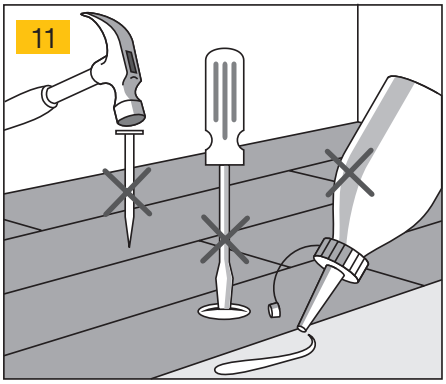

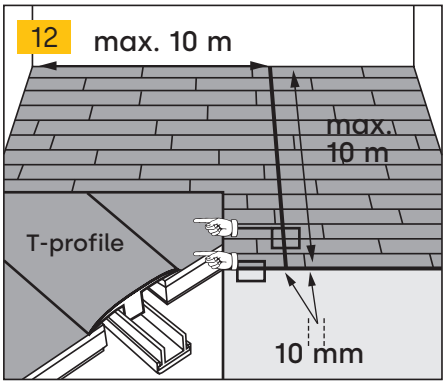

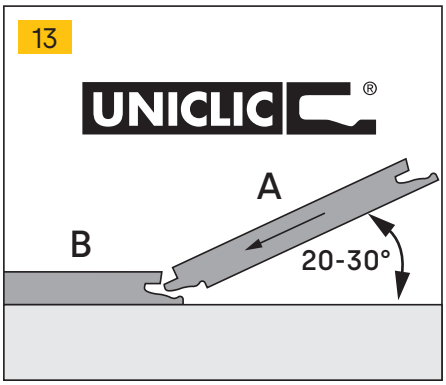

VUE: Nous vous conseillons de poser les lames vers la lumière ou dans la même direction du mur le plus long. **(Dessin 9 & 10)**

Remarque: Certaines essences sont sensibles à des changements de couleur sous l'influence de la lumière UV. C'est un phénomène naturel que les couleurs parfois deviennent plus foncées ou plus claires avec le temps.

POSE: Nous recommandons de mélanger les lames de différentes boîtes lors de la pose afin d'obtenir un assemblage harmonieux.

Parky fait appel au système Uniclic® pour la pose de sols flottants sans colle, ni clous, ni vis. **(Dessin 11)** Les lames sont fixées les unes aux autres grâce à un système de rainures et languettes à clipser. Ce système est rapide et infaillible.La manière la plus facile à installer votre sol, c'est en plaçant la languette (A) dans la rainure (B). **(Dessin 12)**

Utilisez un tire lame si vous ne pouvez pas utiliser la calle de frappe et un marteau. Emboîtez le bout de la lame en frappant plusieurs petits coups. N'essayez jamais de frapper en un seul coup, vous risqueriez d'endommager les lames.

Si vous utilisez le tire lame du côté long, la planche doit être frappée en plusieurs fois. Commencez doucement à frapper au bout de la lame jusqu'à ce que la lame s'emboîte. Répétez le processus chaque 30 cm jusqu'à ce que la lame entière s'emboîte.

Parky is een echte houten vloer. Voorzie dus voldoende uitzettingsruimte aan iedere muur, rond verwarmingsbuizen en langs iedere hindernis op het oppervlak (zoals bv deurlijsten,...).

De minimum uitzettingsruimte is 10 mm of 1 mm per lopende meter. De uitzettingsruimtes kunnen weggewerkt worden met plinten die vastgehecht worden aan de muur maar NOOIT aan de vloer. Vloeren die langer of breder zijn dan 10 m moeten met een T-profiel extra uitzettingsruimte krijgen. **(Dessin 13)**

Si des objets lourds/fixes (par exemple îlot de cuisine, armoires encastrées, poêles lourds) sont posés sur le sol, ils sont considérés comme des murs. Dans ce cas, il faut donc prévoir la dilatation minimale.

Pour faciliter le début de la pose, assemblez les trois premières rangées loin du mur, afin que vous puissiez vous asseoir sur les lames pendant l'assemblage. Ensuite, glissez les trois premières rangées contre le mur, avec les cales de dilatation en place.

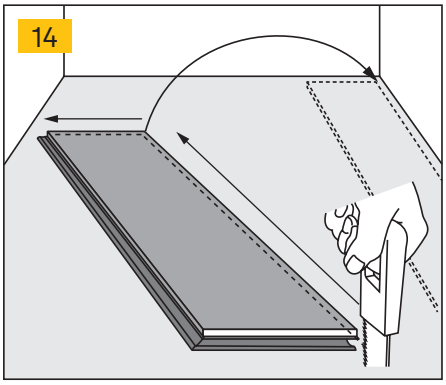

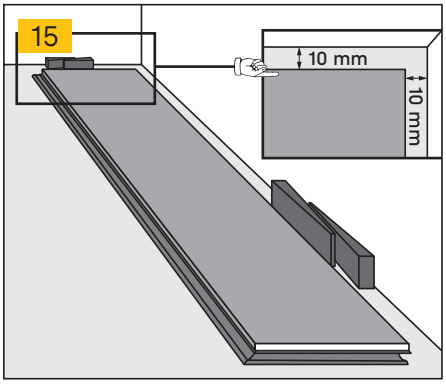

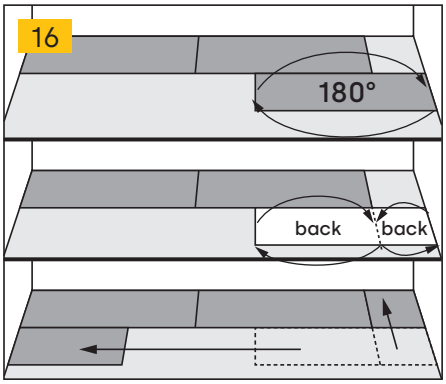

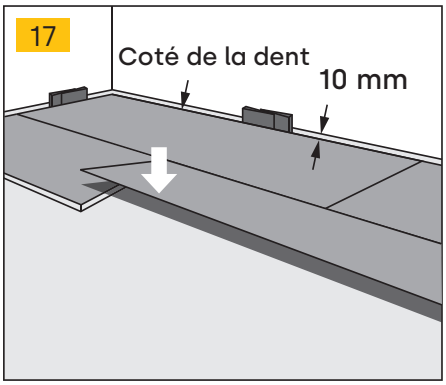

LA PREMIÈRE LIGNE: Supprimez de la première lame, la languette du côté long ainsi que du bout de la lame. Pour les autres lames de la première ligne, seulement la languette du côté long doit être sciée. **(Dessin 14 & 15)**

Placez la deuxième lame en l'inclinant et en effectuant une pression entre son extrémité et l'extrémité de la première lame, puis rabattez-la vers le sol. Assurez-vous que la première rangée est bien droite.

LA DEUXIÈME RANGÉE: Utilisez le morceau restant de la première rangée pour commencer la deuxième rangée (notez qu'une longueur minimale de 20 cm est nécessaire). **(Dessin 16)** Continuez la deuxième ligne avec une lame entière. Emboîtez d'abord la lame du côté long dans la première ligne et ensuite au bout existant. Utilisez la calle de frappe du kit d'installation pour fixer la lame à la première ligne. **(Dessin 17)**

Continuez cette méthode jusqu'à ce que vous arriviez à la dernière ligne. Plus d'information sur la dernière ligne ci-dessous.

Remarque: N'essayez jamais de frapper la lame en une fois avec la calle de frappe. Assurez-vous que les joints d'extrémité des lames des deux rangées successives ne soient jamais alignés. Nous recommandons que le décalage minimum soit 30 cm.

LA DERNIÈRE LIGNE: Laissez à nouveau un joint de dilatation de 10 mm entre la dernière lame et le mur. Découpez les lames de la dernière ligne du côté long. Utilisez le tire lame du kit d'installation pour emboîter la dernière ligne. **(Dessin 18)**

CHAMBRANLE DE PORTE: Découpez les lames jusqu'à obtenir un joint de dilatation de 10 mm. Utilisez le tire lame si ce n'est pas possible d'emboîter la lame. **(Dessin 19 & 20)**

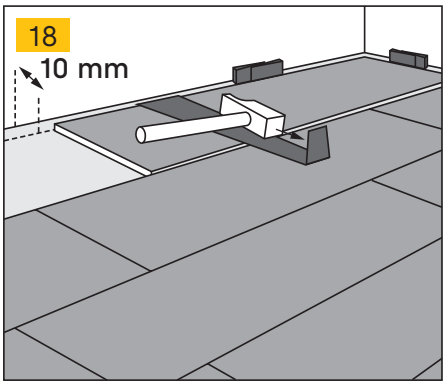

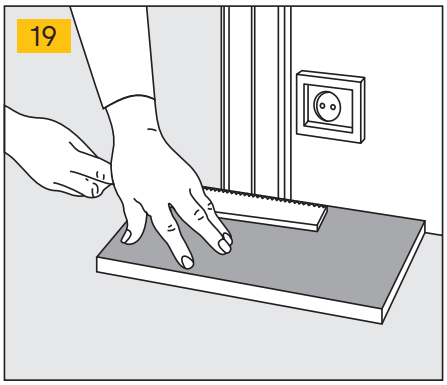

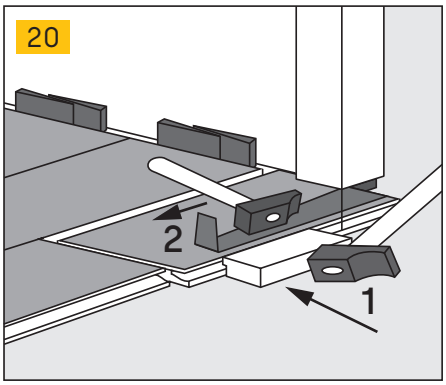

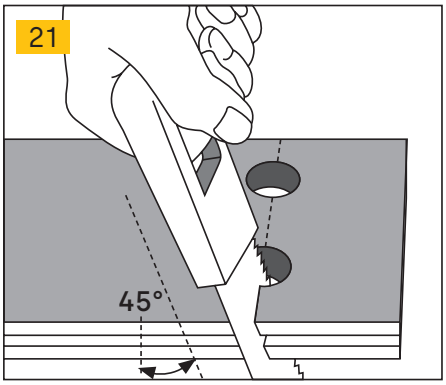

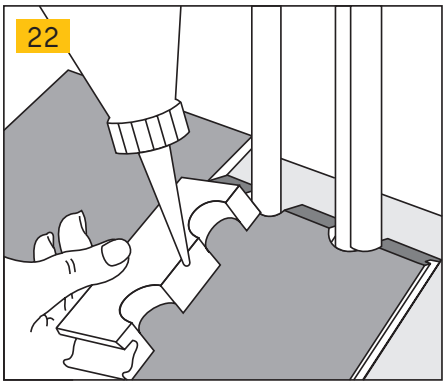

TUYAUX DE CHAUFFAGE: Regardez bien sur le dessin comment il faut découper une planche autour d'un tuyau. Il est important que vous suiviez cette instruction pour obtenir le meilleur résultat. Achevez le travail autour des tuyaux en utilisant silicone. Il est important que le joint de dilatation soit bien imperméable à l'humidité. **(Dessin 21 & 22)**

FINITION: Vous pouvez directement marcher sur le sol, puisque le sol est posé sans utilisation de colle. Eloignez tous les blocs de calage et posez les plinthes. Attention: ne jamais fixer les plinthes au sol mais toujours au mur. Le sol doit pouvoir se décaler sous la plinthe. Utilisez du silicone si vous ne pouvez pas utiliser de plinthe.

En général, le sol doit être fini de tel manière que l'humidité ne puisse pas entrer.

ENTRETIEN ET PROTECTION

Pour une utilisation optimale de votre sol, prévoyez le suivant:

- Des feutres sous les chaises.
- Des roulettes de bureau spéciales pour parquet et un tapis de protection.
- Des paillassons si vous entrez directement de l'extérieur sur un sol Parky.

Le sol Parky se nettoie le mieux avec le 'Parky Wood Floor Cleaner'.
Le Parky Wood Floor Cleaner éloigne les saletées sans endommager le vernis et donne une couche de protection. Ainsi vos sols restent plus longtemps en parfait état.
Consultez votre distributeur pour toutes traces persistantes.

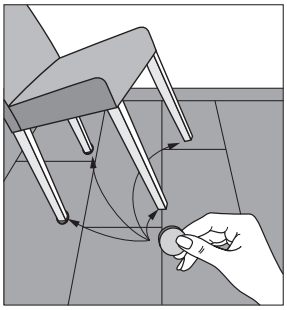

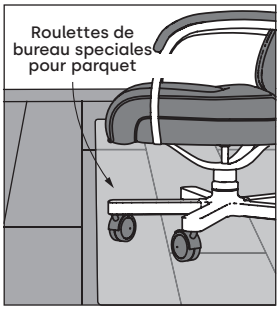

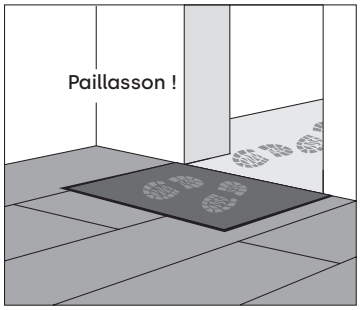

PARKY®
It's good to live on wood

N'hésitez pas à consulter votre distributeur local pour toutes questions.
Ou contactez notre société en Belgique.

Decospan sa, Industriezone Grensland
Lageweg 33, 8930 Menen - Belgique
tél +32 56 52 88 49 - info@par-ky.com
www.par-ky.com

DECOSPAN®